B -40 A

销售能力: 40L/天

尺寸/容量

销售能力：

冷凝水量：

外观尺寸：

安装空间：

包装：

重量：

基本参数

功率：

龙头：

冷却方式：

制冰时间：

外部材料：

内部材料：

注出口：

冷媒：

热损耗：

冷凝器：

支脚：

保修

A A 1年

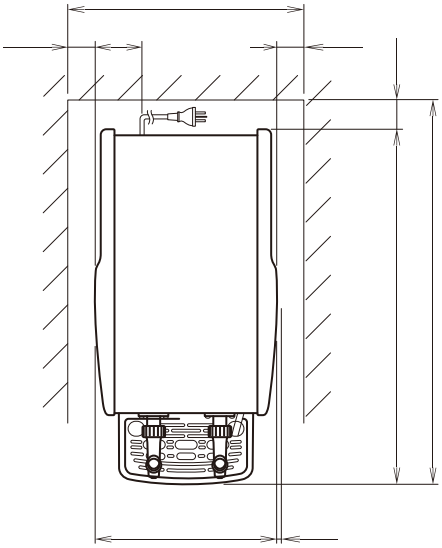

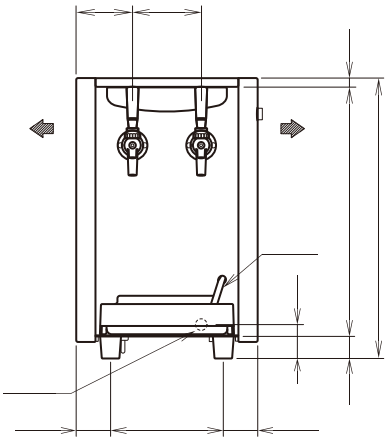

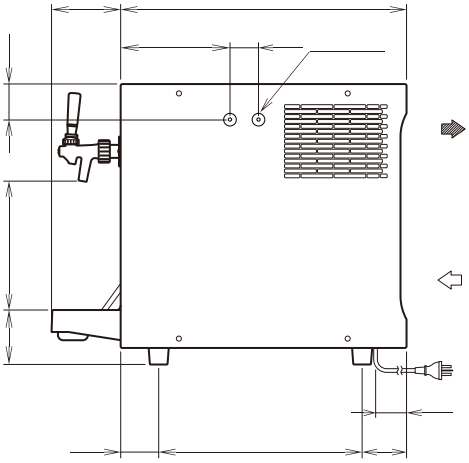

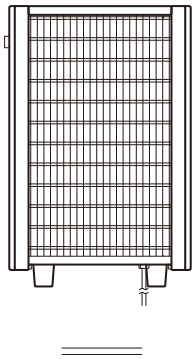

电气参数

交流电源电压：

电流：

电源容量：

附件

工作条件

环境温度：

电压范围：